Solatube® série Brighten Up®

Système d'éclairage zénithal Solatube® 160 DS
Système d'éclairage zénithal Solatube® 290 DS
Instructions d'installation

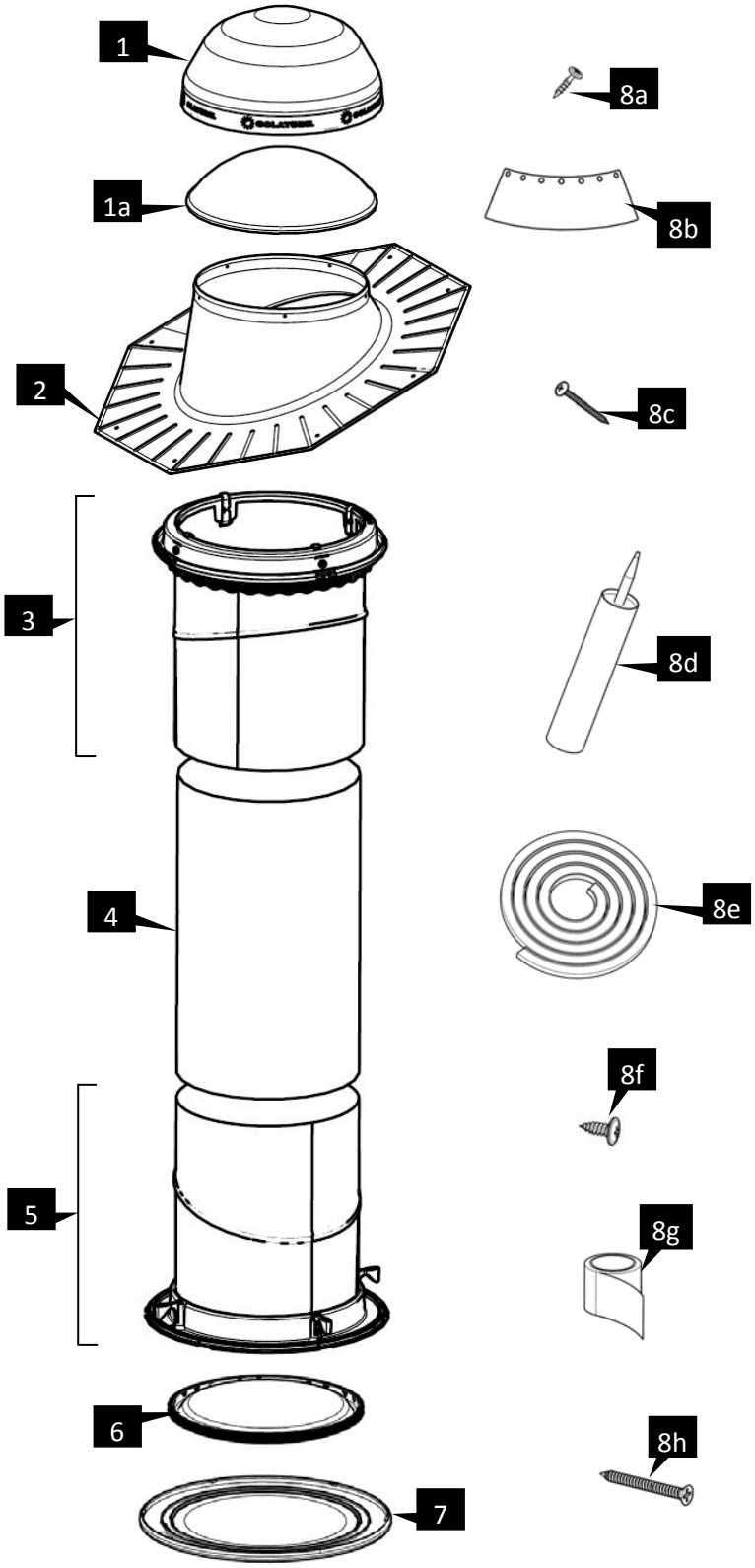

Liste des pièces *		Quantité
1	Dôme à technologie Raybender® 3000	(1)
	a. Dôme antichocs intérieur*†	
2	Solin pour toit (Incliné ou non incliné)	(1)
3	Tube supérieur comprenant : Une bague du dôme, joint de la bague du dôme, tube supérieur Spectralight® Infinity avec adaptateur angulaire.	(1)
4	Tube de prolongation Spectralight® Infinity de 400 mm (16 pouces) (non inclus dans tous les kits, consultez l'étiquette sur la boîte)	(2)
5	Tube inférieur comprenant : Tube inférieur Spectralight® Infinity avec adaptateur angulaire, anneau de plafond	(1)
6	Lentille effet	(1)
7	Diffuseur	(1)
8	Joint et fixations	
	a. Vis pour la bague du dôme - n°8 × 25 mm (1 pouce)	(5)
	b. Réflecteur LightTracker™	(1)
	c. Vis du solin - n°10 × 51 mm (2 pouces)	(8)
	d. Mastic d'étanchéité de toit	(1)
	e. Joint de dilatation	(1)
	f. Vis du tube - n°8 × 14 mm (9/16 pouce)	(10)
	g. Ruban adhésif de 51 mm (2 pouces) x Rouleau de 5,5 m 18 pieds (18 pieds)	(1)
	h. Vis pour cloisons sèches - n°6 × 40 mm (1 5/8 pouce)	(4)

Outils nécessaires :
Scie à guichet
Scie sauteuse ou scie égoïne électrique
Marteau
Burin plat
Couteau multi-usages
Mètre ruban
Pistolet à calfeutrer
Tournevis cruciforme Phillips
Crayon de menuisier
Boussole magnétique
Équipement de sécurité nécessaire

* Tous les kits ne contiennent pas la totalité des pièces présentées ici, consulter

*†Zones d'ouragans à grande vitesse : le dôme antichocs intérieur doit être installé avec le dôme. Pour répondre aux exigences ZOGV, utiliser un solin non incliné de 6 pouces ou un solin incliné avec une extension de tourelle de quatre pouces.

Pour des instructions d'installation plus actualisées , veuillez visiter www.solatube.com/instructions

© 2011 Solatube International, Inc.

Partie n° 951780 v2,3

AVERTISSEMENT

Avant d'entamer votre installation, veuillez lire attentivement l'intégralité de cette notice, y compris ces avertissements. (L'utilisation de matériaux ou de méthodes non agréés par Solatube International entraînera la nullité de la garantie).

Solatube International, INC. (le vendeur) ne saurait être tenu responsable si l'architecte, l'entrepreneur, l'installateur ou le propriétaire ne respectent pas les lois, règlements, codes du bâtiment, codes de l'énergie, codes et directives relatifs aux risques d'incendie et à la sécurité, les garanties concernant la toiture ou s'ils n'adoptent pas les mesures de sécurité adéquates. L'installation de ce produit ne doit être effectuée que par une personne expérimentée dans l'utilisation des outils et des équipements nécessaires à la mise en œuvre. Pendant l'installation, pensez à vous protéger et à assurer la sécurité des autres personnes et de vos biens. Si vous avez le moindre doute quant à vos compétences et connaissances, consultez un expert qualifié avant d'entamer l'installation.

L'installation est réalisée à vos propres risques !

L'installation des produits Solatube peut être dangereuse et présenter des risques de blessures, de mort et de dégâts matériels. Ces dangers incluent notamment les risques suivants :

- **Pendant la mise en œuvre, les tubes réfléchissants du système d'éclairage zénithal Solatube peuvent concentrer les rayons du soleil et entraîner une forte chaleur ou un incendie. Ne retirez le film protecteur qu'après avoir installé les différentes pièces. Avant et pendant l'installation, ne laissez pas les tubes sans surveillance ou au contact de matériaux combustibles, notamment au contact direct de la lumière du soleil. Évitez les brûlures.**
- Le système d'éclairage zénithal Solatube et les produits Solar Star peuvent avoir des bords coupants. Utilisez toujours des gants en cuir ou en grosse toile lors de la manipulation et de l'installation des produits.
- L'installation d'un système d'éclairage zénithal Solatube nécessite de monter et de travailler à des hauteurs dangereuses (échelle, échafaudage, toits et combles). Toute chute, y compris la chute d'objets, implique un risque de mort, de blessures et de dégâts matériels. Soyez vigilant afin de réduire au maximum les risques d'accidents. Veillez, entre autres, à respecter les règles suivantes :
  - Veillez à ce qu'il n'y ait ni personnes, ni animaux, ni objets inutiles dans la zone située au-dessous de votre espace de travail.
  - Évitez de travailler sur des surfaces glissantes ou humides.
  - Utilisez des chaussures à semelle antidérapante.
  - Choisissez une échelle solide et calez-la correctement.
  - Ne travaillez que dans de bonnes conditions climatiques.
  - Lorsque vous êtes dans le grenier, assurez-vous de faire porter votre poids sur des zones solides et saines ; le matériau des cloisons sèches n'est pas conçu pour supporter le poids d'une personne.
- Pour réduire les risques d'incendie, d'électrocution et de blessures lors de l'utilisation d'outils électriques, des mesures élémentaires de sécurité doivent toujours être prises (port de lunettes de protection ou toute autre protection des yeux, notamment) ; par ailleurs, la zone de travail doit être dégagée de tous fils électriques, tuyaux de gaz, conduites d'eau et de tout autre obstacle.
- Lorsque vous travaillez dans le grenier ou toute autre zone poussiéreuse, nous vous recommandons de porter un masque ou un respirateur pour éviter toute irritation des poumons. Les combles ou greniers peuvent être sombres, confinés et présenter des températures extrêmes. Prenez garde aux objets saillants et tranchants. N'entamez pas vos travaux d'installation s'il n'y a personne à proximité ou à portée de voix pour vous venir en aide, au besoin.
- Les produits Solatube ne sont pas conçus pour résister au poids d'une personne, d'outils ou de tout autre objet. Marcher ou déposer des objets sur le système peut entraîner des blessures et des dégâts matériels. Si le produit est endommagé, ses capacités peuvent en être diminuées ; le système doit donc être immédiatement réparé. Pour assurer la sécurité de votre installation, veuillez respecter les consignes d'installation.

Composants électriques

- Avant d'installer, d'assurer l'entretien ou de nettoyer l'élément, coupez l'alimentation électrique depuis le panneau électrique et verrouillez celui-ci pour éviter que l'alimentation ne soit rétablie accidentellement. Quand les moyens de coupure de l'alimentation ne peuvent pas être verrouillés, attachez solidement sur le panneau électrique un dispositif d'alarme bien visible tel qu'un panneau avertisseur.

Repose de la toiture

- Les produits Solatube nécessitent une attention spéciale s'ils sont retirés en vue de la repose de la toiture. Afin d'assurer un retrait et une réinstallation corrects, veuillez contacter votre représentant Solatube International.

Veuillez consulter les conseils d'installation pour le produit approprié ci-dessous :

Conseils d'installation des systèmes d'éclairage zénithal

Ces instructions sont un guide complet pour l'installation d'un système d'éclairage zénithal Solatube dans les conditions suivantes. Pour d'autres types de toit, veuillez contacter votre représentant Solatube International qui vous fournira des informations supplémentaires.

Toit plat multicouche – sandwich/membrane – bardeau bitumé – bas/non incliné – incliné – Costières préfabriquées – panneaux de toit métalliques

Pour des instructions d'installation plus actuelles, veuillez visiter www.solatube.com/instructions

© 2011 Solatube International, Inc.

N°. d'article 951780 v2,3

Conseils d'installation des systèmes d'éclairage zénithal (suite)

- Prévoyez au moins 2-3 heures pour l'installation, en particulier s'il s'agit de votre première fois.
- Pendant la journée, éteignez toutes les lumières de la pièce à équiper pour évaluer la quantité de lumière entrant par les fenêtres et pour déterminer l'emplacement qui convient le mieux au système d'éclairage zénithal Solatube. Pour éclairer une zone spécifique, placez le système au dessus de la zone, pas au centre de la pièce. Cela évitera que la zone désirée ne se retrouve dans l'ombre d'objets de grande taille, dans la pièce.
- Mesurez la distance entre le toit et le plafond. Si vous ne disposez pas de suffisamment de tubage, veuillez contacter votre représentant Solatube International pour en obtenir.
- Évitez les zones du toit ombragées par des arbres, des cimes ou des cheminées, ainsi que la proximité de canaux ou de vallées. Évitez aussi les zones de toit qui présentent des obstructions telles que les gicleurs d'incendie, l'équipement CVC, les tuyaux de gaz, d'eau ou d'évacuation, les conduits de cheminée et assurez-vous que le toit est capable de supporter une installation sans en endommager l'étanchéité ni affaiblir la structure du bâtiment. Pour une adhérence optimale, tous les adhésifs, joints et bandes doivent être appliqués sur des surfaces propres et sèches à une température minimum de 21°C (70°F).
- Le ruban adhésif contient un adhésif sensible à la pression ; celle-ci doit être appliquée sur toutes les jonctions pour un collage approprié. Le ruban adhésif n'est pas conçu pour servir de support structurel des tubes de prolongation. Pour assurer l'intégrité structurelle de l'installation utilisez les fixations fournies par le fabricant sur toutes les jonctions entre les tubes de prolongation qui se chevauchent.

Conseils d'installation du gradateur d'éclairage

- N'installez le gradateur d'éclairage Solatube que sur un système d'éclairage zénithal convenablement aligné.
- N'utilisez que des composants agréé par UL approuvés pour ce listage.

Conseils d'installations du kit d'éclairage d'appoint

Ce produit doit être installé uniquement par un électricien qualifié. Interrompre l'alimentation avant de procéder à l'installation.

- "DESTINÉ UNIQUEMENT À DES INSTALLATIONS PRÉSENTANT UN DEGRÉ DE RÉSISTANCE AU FEU"
- Protection thermique de "TYPE IC" (l'isolation peut être en contact avec l'encastrement).
- "L'ACCÈS DEPUIS LE DESSUS DU PLAFOND EST NÉCESSAIRE."
- "CONVIENT AUX EMPLACEMENTS HUMIDES." À utiliser uniquement en tant que composant des produits de la ligne Solatube Daylighting System.
- "UTILISER DES CÂBLES D'AU MOINS 60°C."
- Conçu pour une installation dotée d'un espace d'au moins 12,7mm (1/2 pouce) entre l'installation et les surfaces creuses (mur latéral et parties de la construction à la verticale) et de 25,4mm (1 pouce) d'espace minimum d'avec les installations adjacentes.
- Une lumière clignotante peut indiquer une puissance nominale ou un type de lampe incorrect ou une isolation trop proche de l'installation ou d'autres situations qui provoquent une surchauffe.

Attention

- Risque d'incendie et d'électrocution. La plupart des habitations construites avant 1985 ont des câbles d'alimentation dont la température nominale est de 60° C.
- Afin de réduire le risque d'incendie, utiliser uniquement :
  - Des lampes fluorescents, base moyenne - 23 Watt Maximum, Longueur totale maximale (MOL) 120mm (4 3/4 pouces).
  - Compact d'éclairage fluorescent (tube quad 4 broches) 26 Watt uniquement
- Épaisseur minimum du tube métallique : 0,47mm (0,018 pouce)

Conseils d'installations du kit de ventilation d'appoint

Voir les instructions du kit de ventilation d'appoint pour les conseils.

Conseils d'installation de la ventilation de grenier Solar Star

- Maintenez les panneaux solaires Solar Star couverts jusqu'à ce que le produit soit monté et scellé au toit. Couvrez le panneau solaire chaque fois qu'il faut effectuer des tâches d'entretien du moteur, du ventilateur ou de l'unité. L'ailette du ventilateur est commandée par le panneau solaire et peut se mettre en mouvement quand le panneau est exposé à la lumière du soleil.
- Les produits Solar Star ne sont conçus qu'à des fins de ventilation générale. Ne les utilisez pas pour évacuer des matières ou des gaz dangereux tels que des matières inflammables, explosifs ou incendiaires.
- Les produits Solar Star ont une ailette de ventilateur dépourvue de protection. N'utilisez pas les produits Solar Star dans des zones qui sont facilement accessibles.

Attention

- Le monoxyde de carbone peut entrer dans la maison ou le grenier lors de l'utilisation de produits Solar Star si les machines qui marchent aux carburants ne sont pas régulièrement entretenues ou inspectées. Le monoxyde de carbone (CO) est un gaz inodore et incolore qui peut être dangereux pour la santé et causer la mort. Les machines fonctionnant aux carburants doivent être équipées d'une ventilation appropriée ; les produits Solar Star ne sont pas conçus pour assurer la ventilation nécessaire aux produits fonctionnant aux carburants.

Pour des instructions d'installation plus actualisées , veuillez visiter www.solatube.com/instructions

© 2011 Solatube International, Inc.

Partie n° 951780 v2,3

1

Marquez l'emplacement du plafond et du toit entre les solives et les chevrons à l'aide de clous. Coupez le trou du plafond.

Espace minimum de 140 mm (5 3/8 pouces) pour 160 DS et 190 mm (7 3/8 pouces) pour 290 DS entre le centre du trou du clou et la solive.

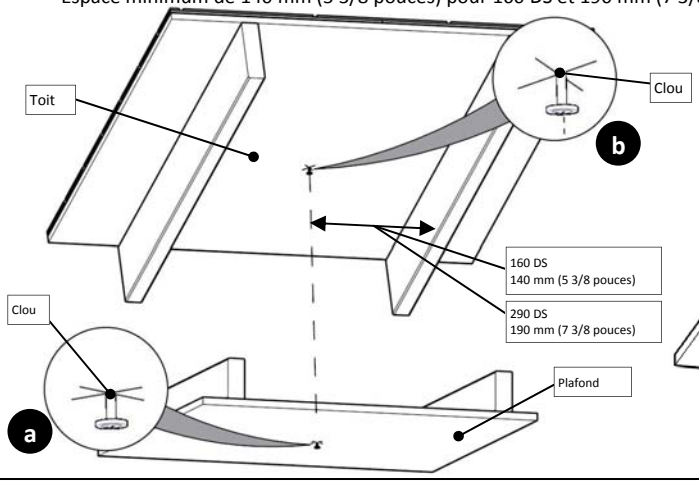

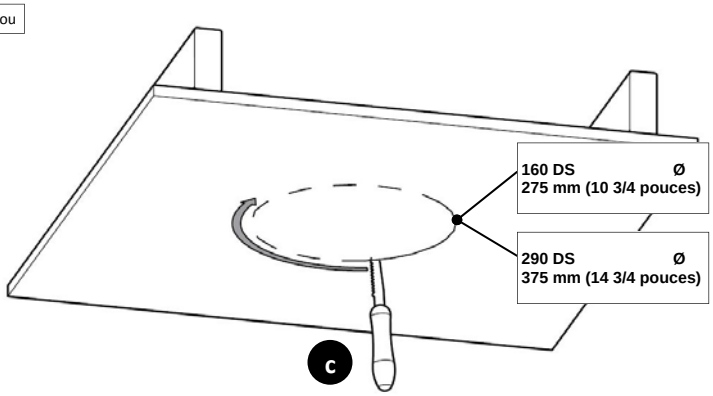

2

En vous servant du clou comme centre, tracez la base interne pour le solin

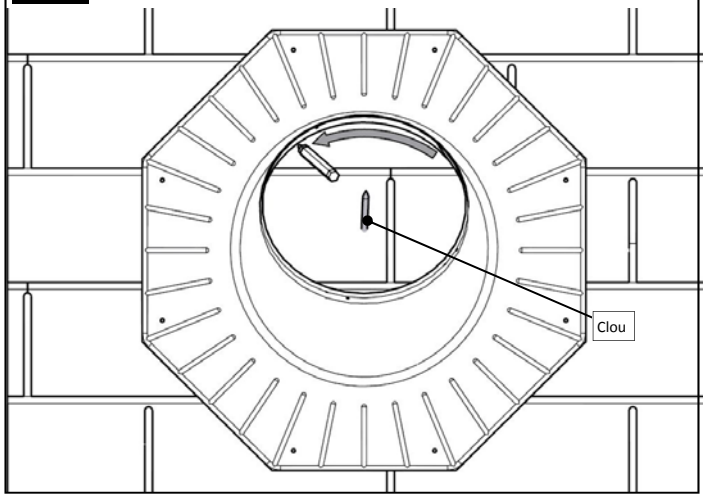

3

Coupez l'ouverture du toit

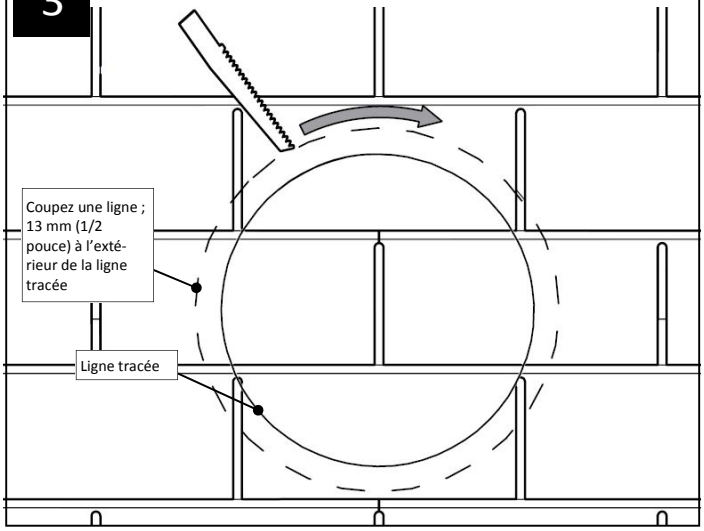

4

Retirer les bardeaux du toit

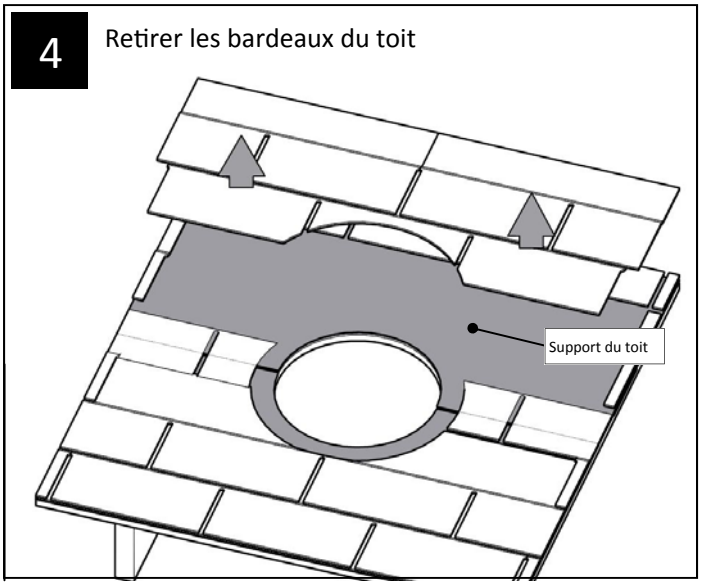

5

Installez le solin

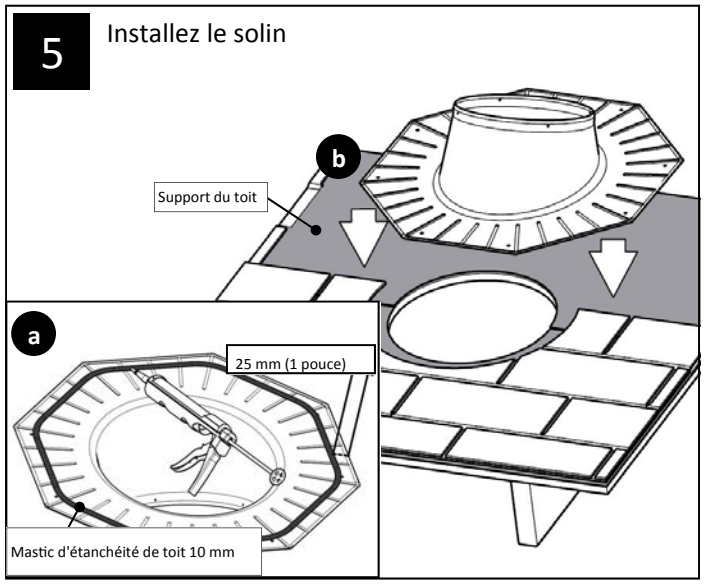

Pour des instructions d'installation plus actuelles, veuillez visiter www.solatube.com/instructions

© 2011 Solatube International, Inc.

N°. d'article 951780 v2,3

6 Fixez le solin au toit et repositionnez les bardeaux

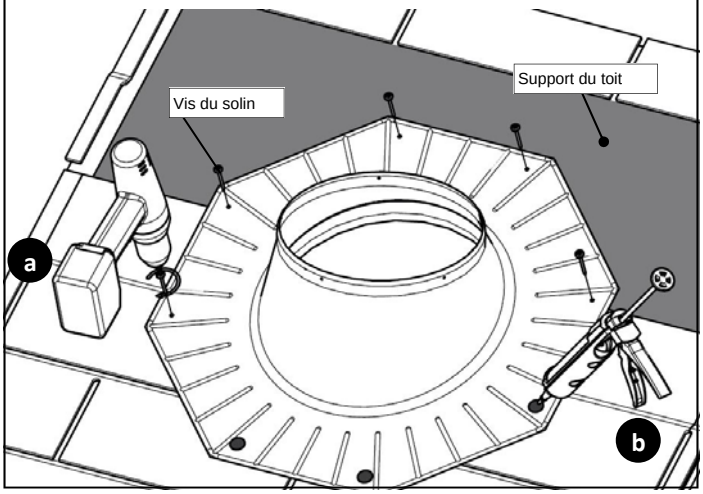

7 Alignez la bague du dôme sur les trous du solin

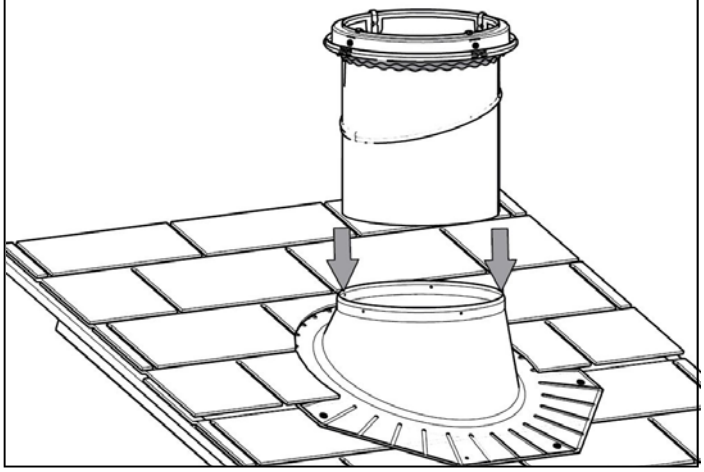

8 Alignez le tube angulaire supérieur sur l'ouverture du plafond

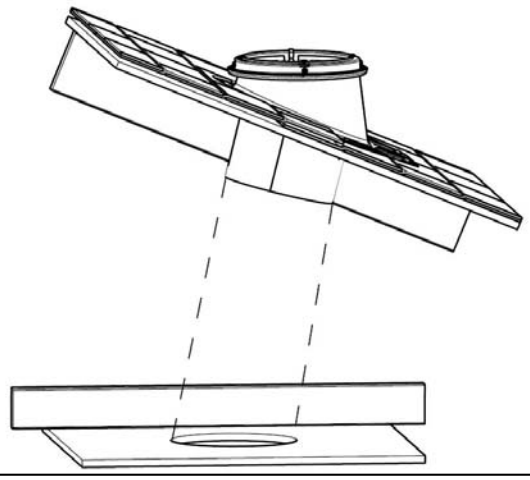

9 Retirez et posez du ruban adhésif sur le tube supérieur

Posez du ruban adhésif sur toutes les jonctions.

10 Fixez le tube supérieur au solin*

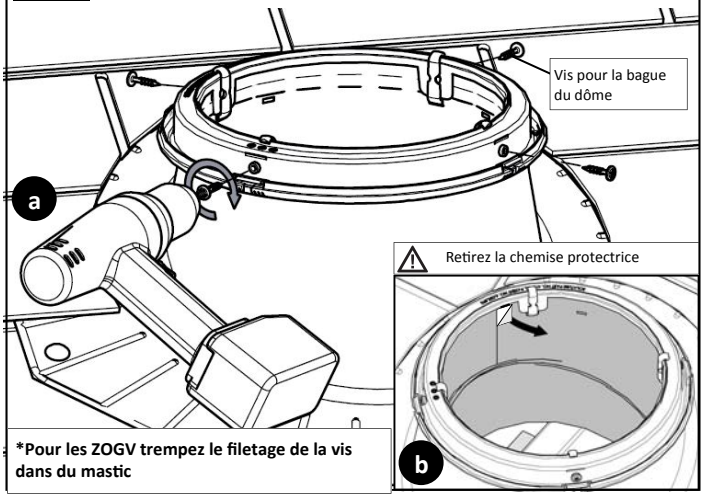

***Pour les ZOGV trempez le filetage de la vis dans du mastic**

11 Installation du dôme

Le côté réflecteur du réflecteur LightTracker™ vers le sud dans Le côté réfléchissant du réflecteur LightTracker™ orienté vers le sud dans l'hémisphère nord (et vers le nord dans l'hémisphère sud). Alignez et fixez le dôme en place en enclenchant les quatre clips.

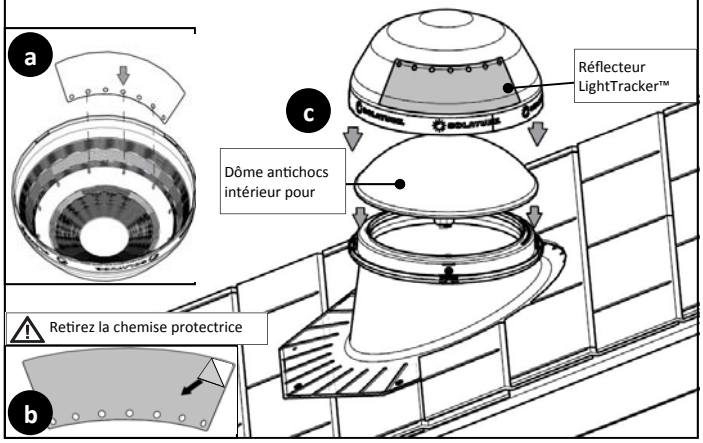

Pour des instructions d'installation plus actualisées , veuillez visiter www.solatube.com/instructions

© 2011 Solatube International, Inc.

Partie n° 951780 v2,3

12 Insérez le tube inférieur

Alignez et mesurez le passage du tube.

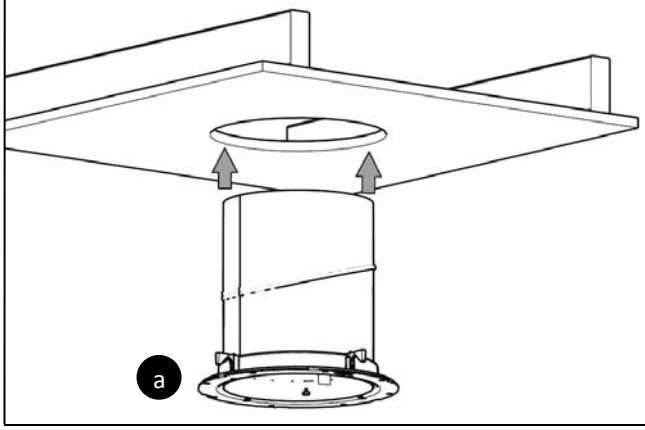

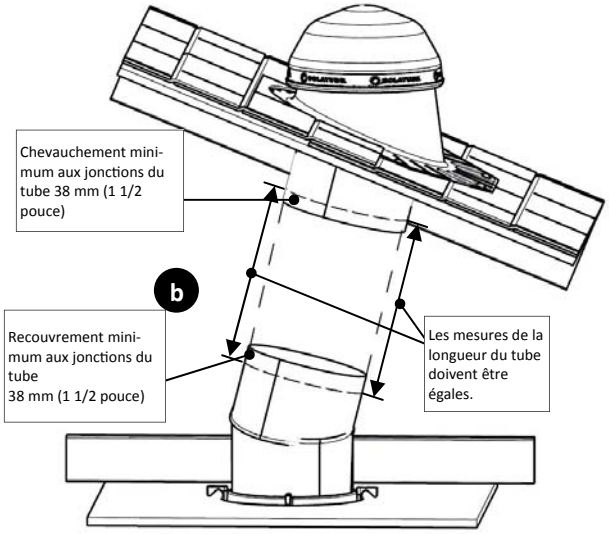

13 Assemblez et installez le passage du tube

Utilisez les crans pour créer un tube fuselé.

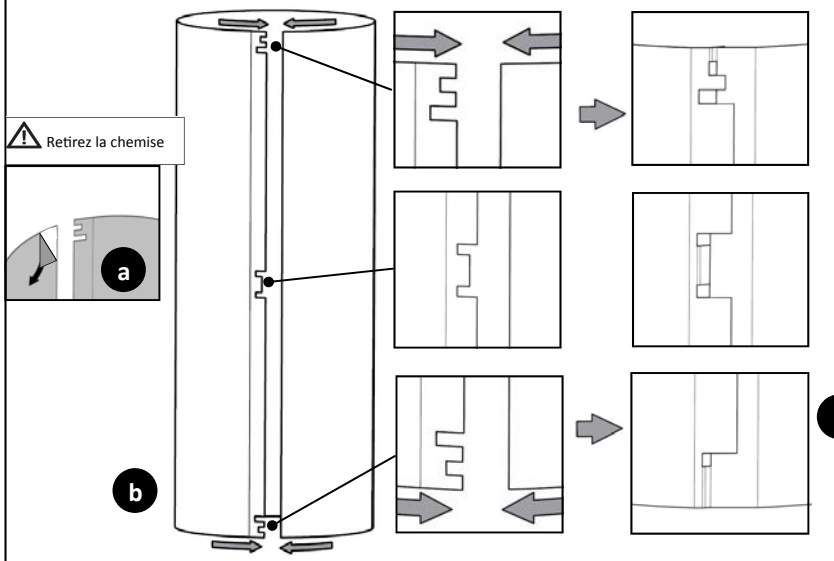

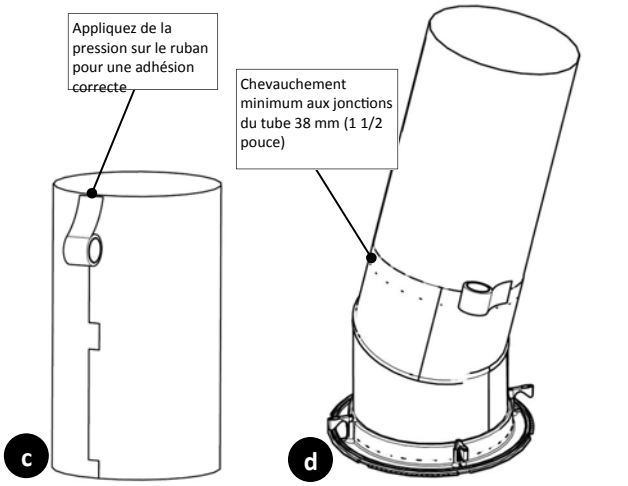

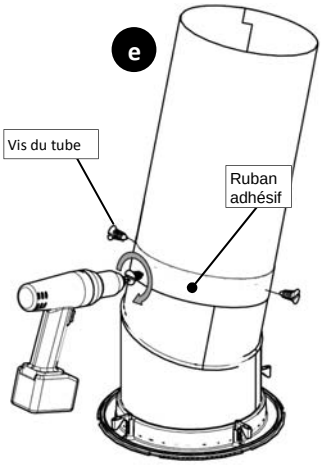

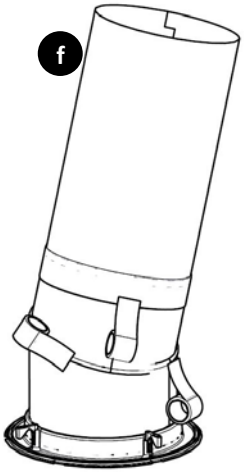

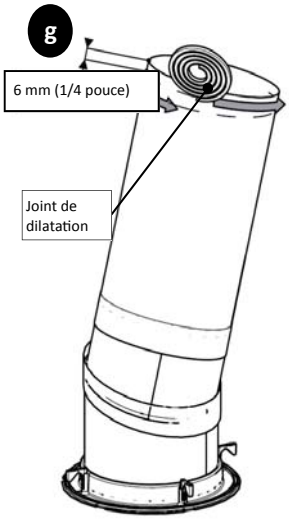

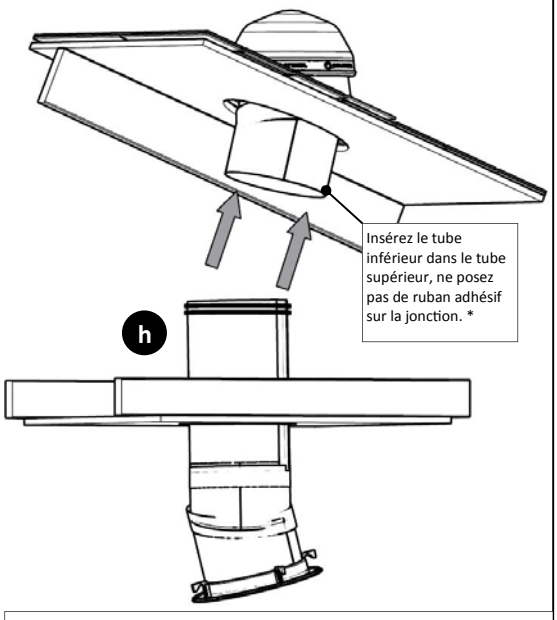

*Posez du ruban adhésif sur la jonction q'il s'agit d'une installation

Pour des instructions d'installation plus actuelles, veuillez visiter www.solatube.com/instructions

© 2011 Solatube International, Inc.

N°. d'article 951780 v2,3

14

Fixez au plafond

Utilisez des vis pour cloisons sèches si les crampons ne s'engagent pas dans le plafond. Pour les climats froids, appliquez du mastic en latex à l' anneau du plafond pour réduire le transfert d'air.

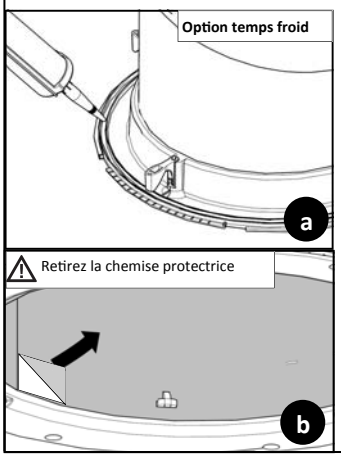

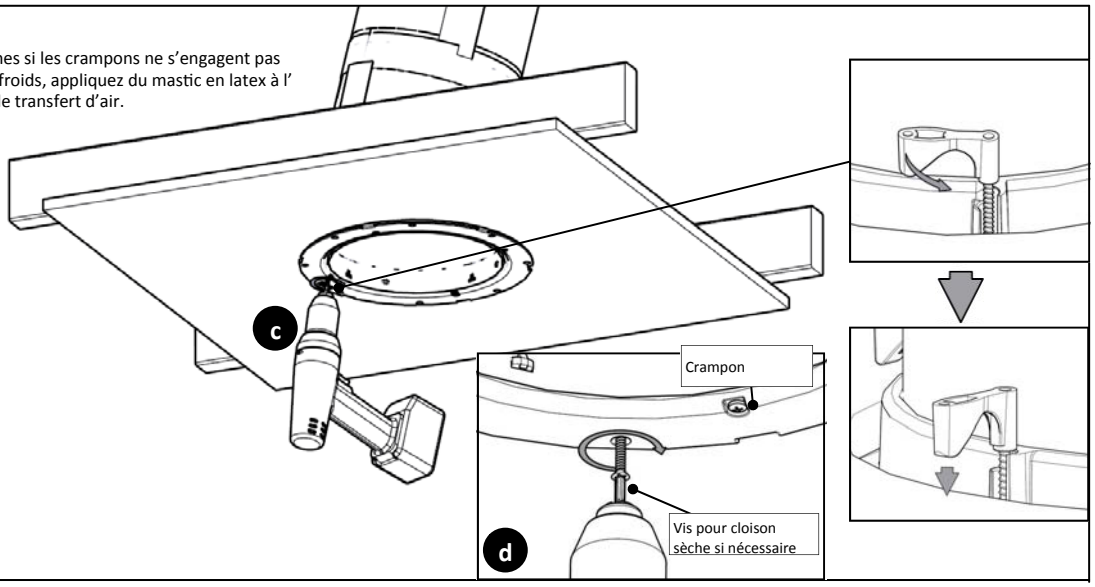

15

Installez le lentille effet et le diffuseur

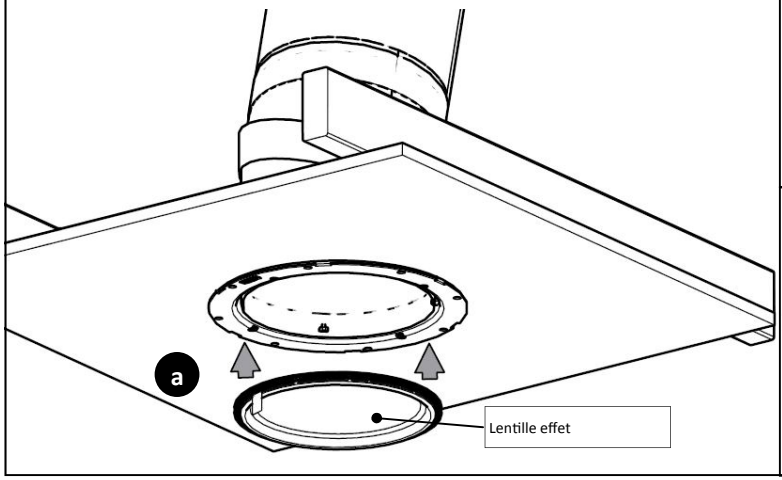

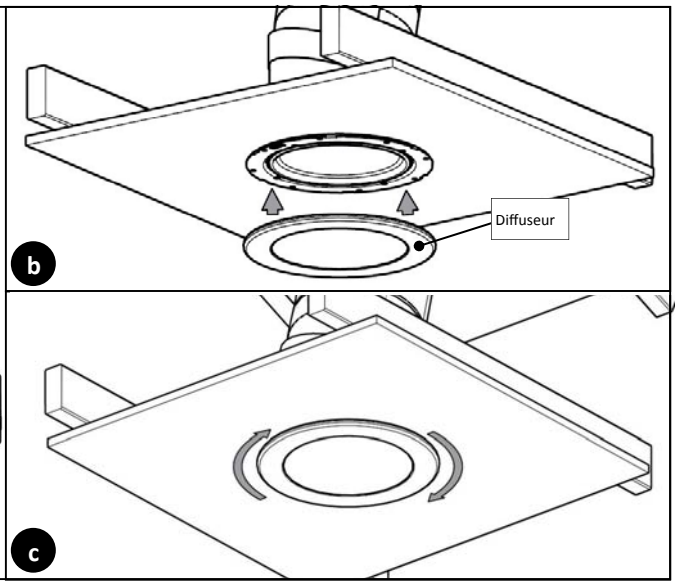

16

À présent, vous pouvez jouir des avantages de votre système d'éclairage zénithal Solatube et de l'éclairage naturel haute performance qu'il fournit.

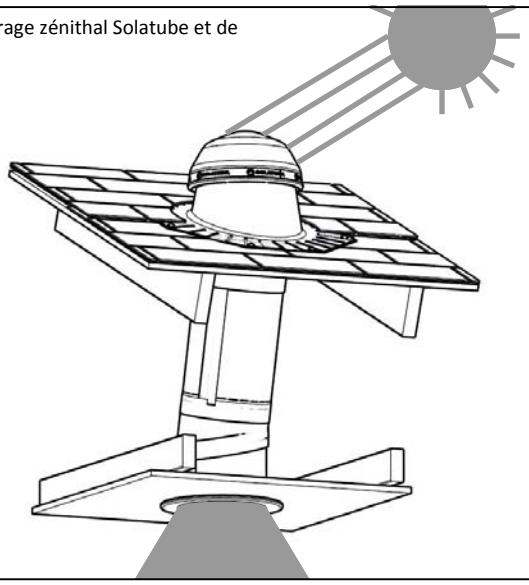

Veuillez consulter la section suivante pour une liste de solins et d'accessoires alternatifs.

Pour des instructions d'installation plus actualisées , veuillez visiter www.solatube.com/instructions

© 2011 Solatube International, Inc.

Partie n° 951780 v2,3

Annexe : instructions pour l'installation du solin sur costière

Liste des pièces		Quantité
1	Solin pour toit sur costière 290 DS (350mm/14 pouces) (Dimension interne 685 mm (27 pouces) X 685 mm (27 pouces)	(1)

Matériaux et outils supplémentaires		Quantité
1	Mastic d'étanchéité pour toit	(1)
2	Vis de solin - n°10 × 51mm (2 pouces)	(8)

1 Appliquez le mastic sur la costière

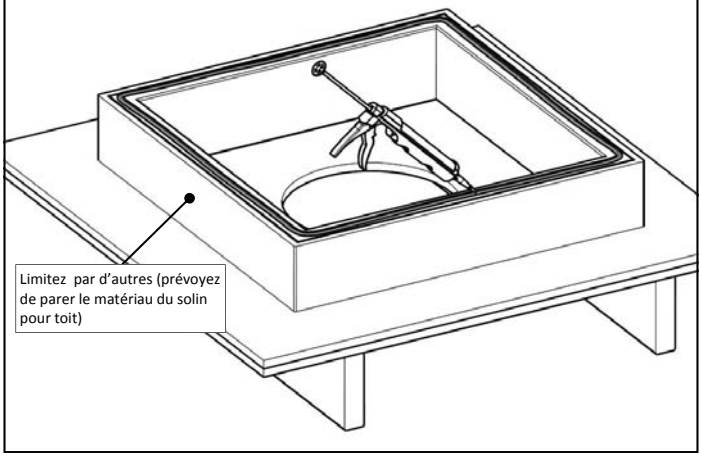

2 Installez l'évent sur la costière

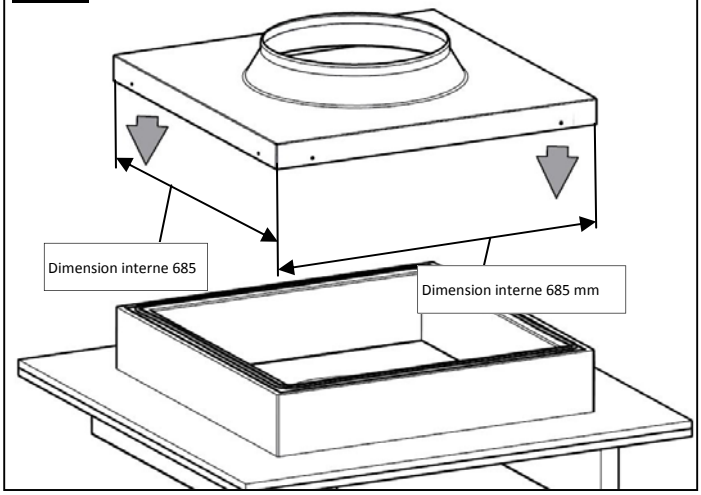

3 Fixez le solin sur la costière

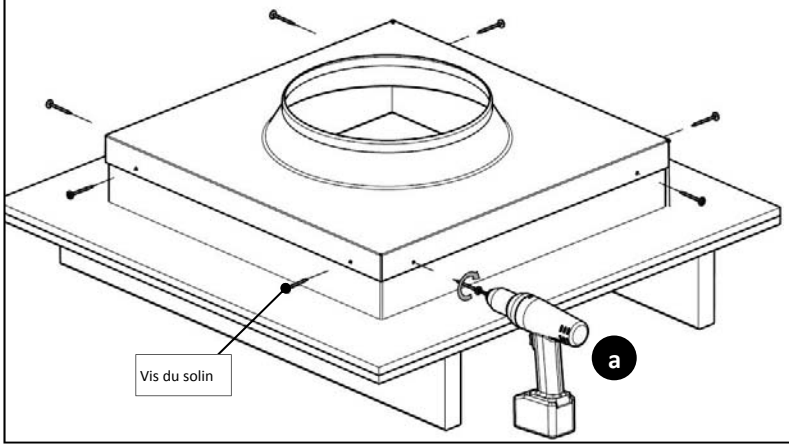

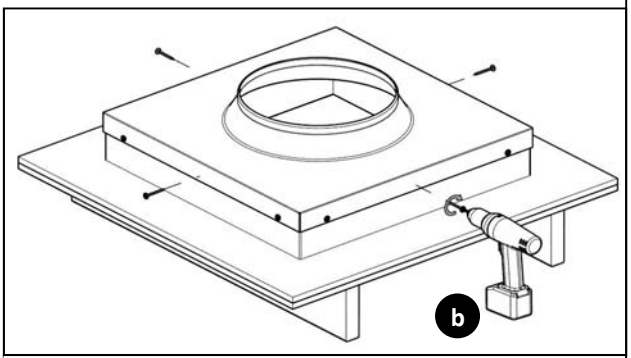

*Pour les ZOGV appliquez 4 vis supplémentaires à l'évent de la costière.

Pour des instructions d'installation plus actuelles, veuillez visiter www.solatube.com/instructions

© 2011 Solatube International, Inc.

N°. d'article 951780 v2,3

Annexe : instructions pour l'installation du solin sur toit en tuiles universelles (avec solin à base)

	Liste des pièces	Quantité
1	Solin de tuile (version inclinée ou non inclinée)	(1)
2	Base du solin (version inclinée ou non inclinée)	(1)
2	Équerre « L » en aluminium	(4)
3	Vis N° 8 X 6 mm (1/4 pouce)	(8)

	Matériaux et outils supplémentaires	Quantité
1	Mastic d'étanchéité pour toit	(1)
2	Vis du solin - n°10 × 50 mm (2 pouces)	(8)
3	Meule pour tuile	(1)

Note : Ces instructions ne concernent que les zones non-ZOGV. Veuillez contacter un représentant de Solatube International pour des recommandations pour les zones ZOGV.

⚠ **Attention :** L'utilisation de matériaux alkalins ou de mastic ou de coulis à base de ciment Portland peut endommager le solin en aluminium.

1 Retirez les tuiles. En vous servant du clou comme centre, tracez la base interne du solin.

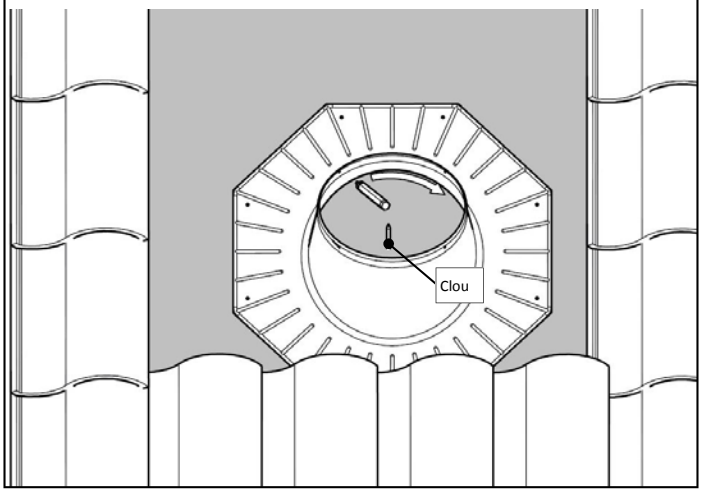

2

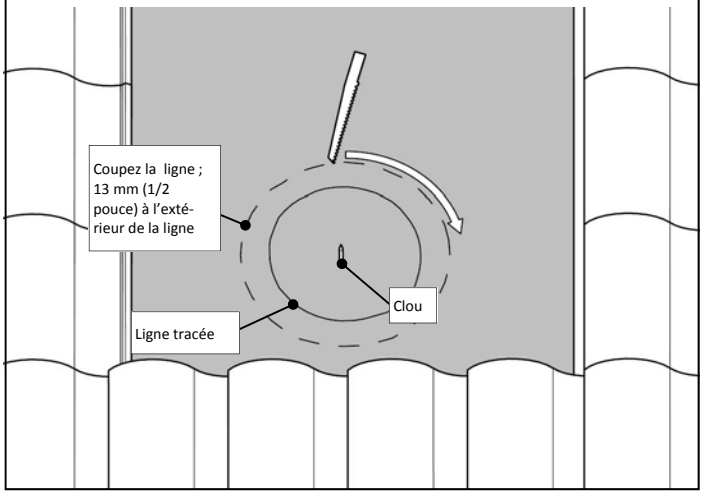

3 Installez le base du solin

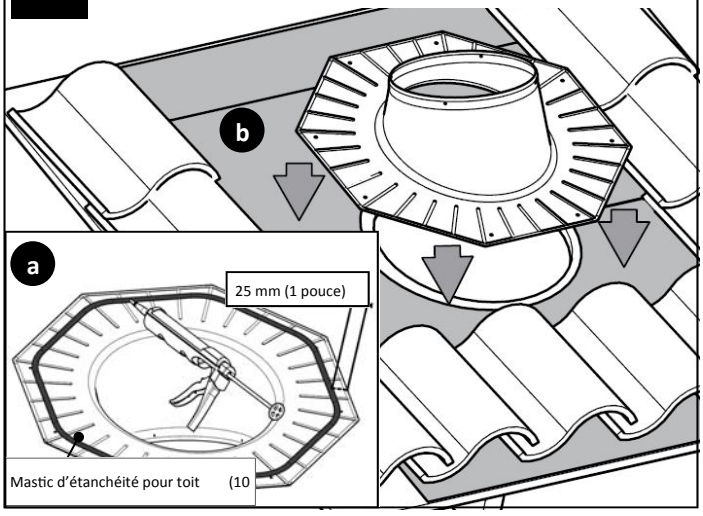

4 Fixez le solin sur le toit

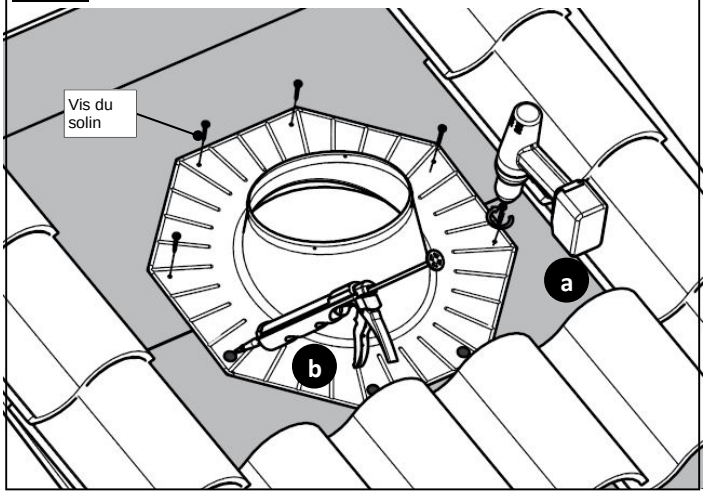

Pour des instructions d'installation plus actualisées , veuillez visiter www.solatube.com/instructions

© 2011 Solatube International, Inc.

Partie n° 951780 v2,3

5

Installez le solin de tuile universelle

Pliez le bord avant du solin de tuile universelle de façon à ce qu'il suive la forme des tuiles du toit.

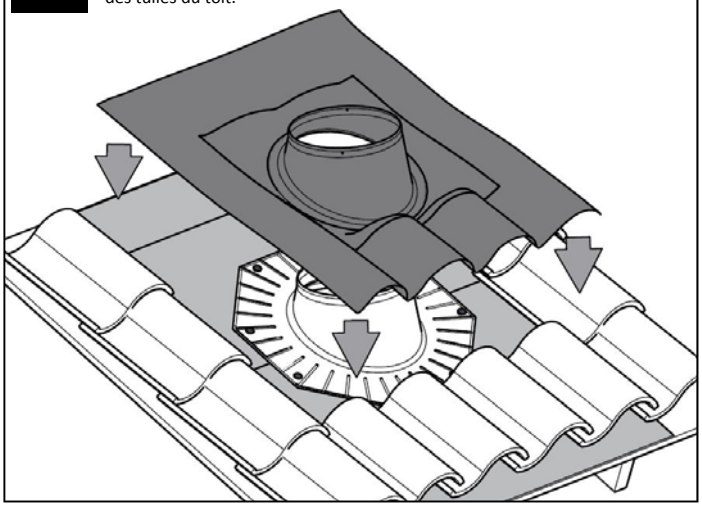

6

Fixez le solin de tuile universelle sur la base du solin

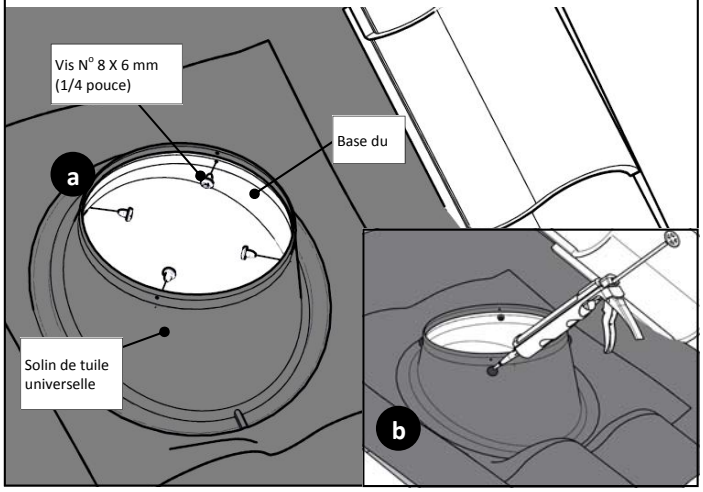

7

Coupez et remettez en place les tuiles du toit

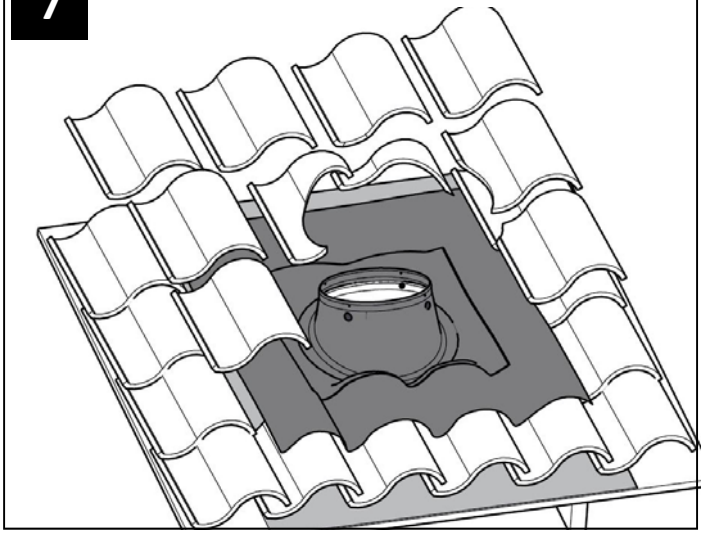

8

Fixez le solin sur la tuile

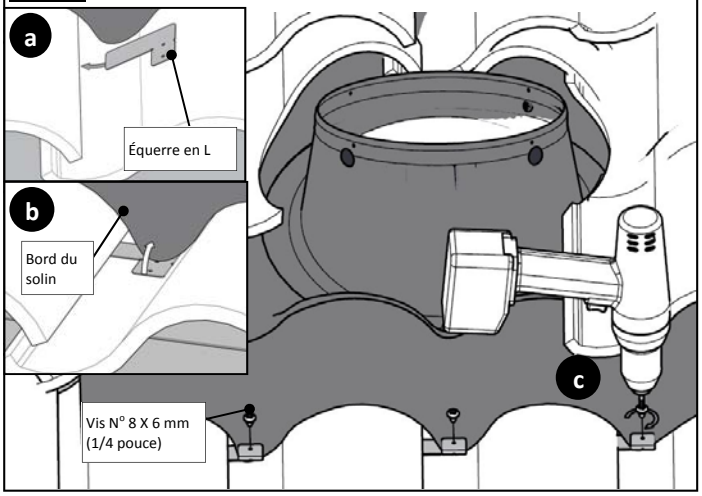

Pour des instructions d'installation plus actuelles, veuillez visiter www.solatube.com/instructions

© 2011 Solatube International, Inc.

N°. d'article 951780 v2,3

Annexe : instructions pour l'installation sur toit plat

	Liste des pièces	Quantité
1	Solin pour toit (non incliné)	(1)
2	Vis du solin - n°10 × 51mm (2 pouces)	(8)

	Matériaux et outils supplémentaires	Quantité
1	Raclette	(1)
2	Mastic d'étanchéité pour toit	(1)

1 Centrez sur le clou. Tracez le périmètre interne et externe.

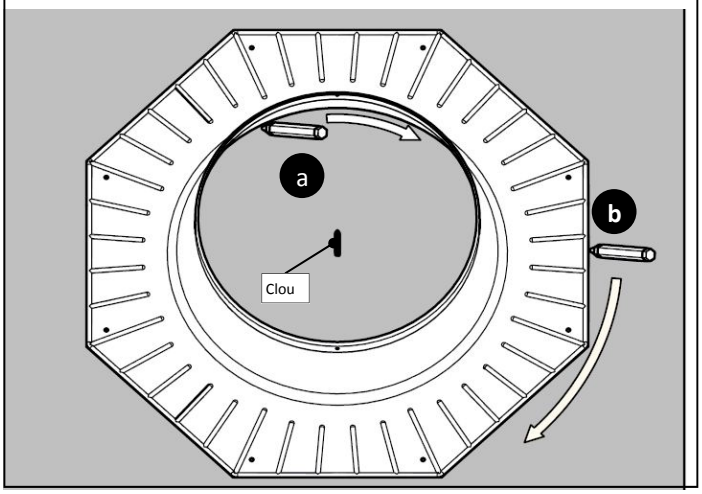

2 Coupez l'ouverture du toit

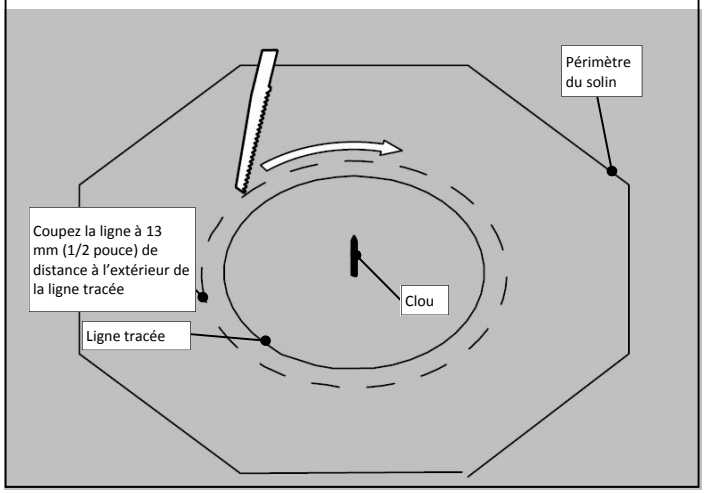

3 Appliquez le mastic d'étanchéité sur le toit et le solin

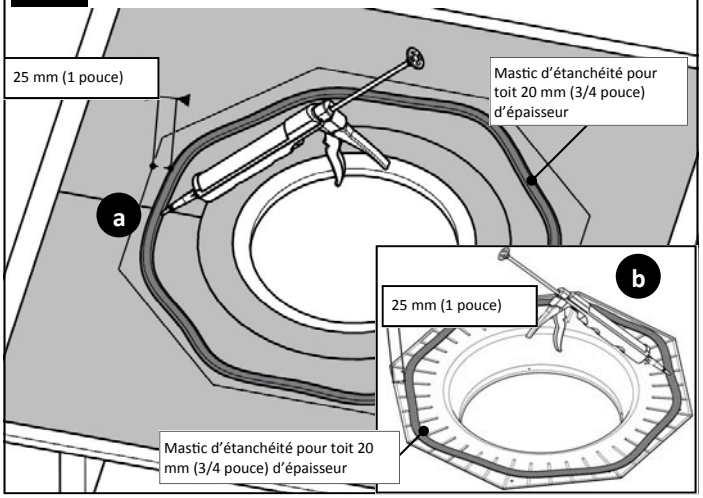

4 Positionnez le solin

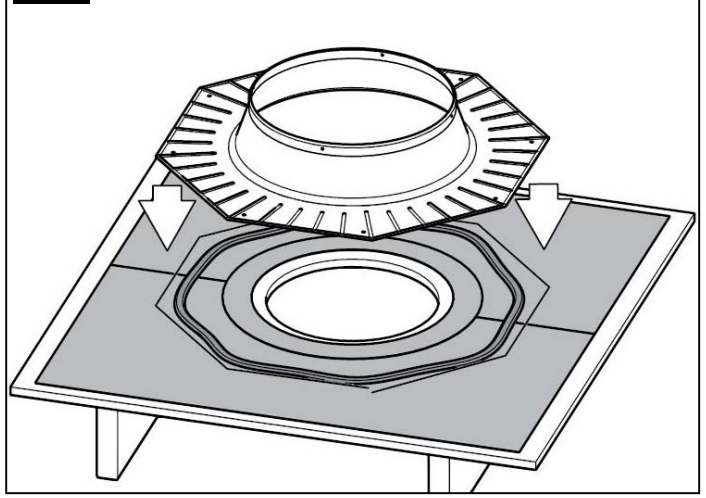

Pour des instructions d'installation plus actualisées , veuillez visiter www.solatube.com/instructions

© 2011 Solatube International, Inc.

Partie n° 951780 v2,3

5 Fixez le solin sur le toit

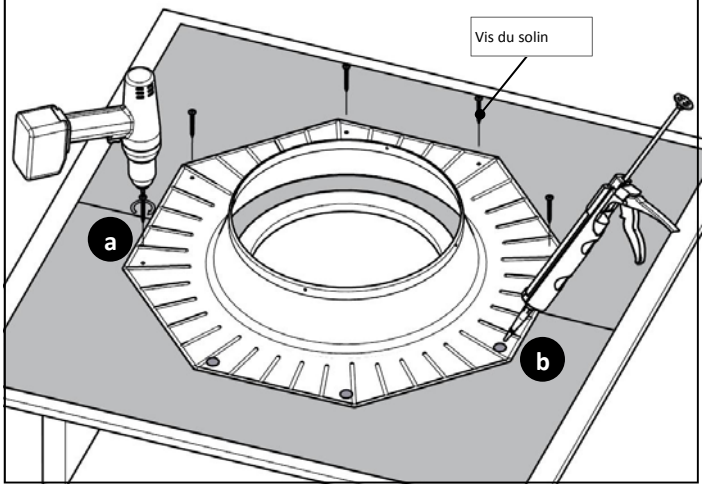

6 Appliquez le mastic d'étanchéité et étalez uniformément à l'aide de la raclette

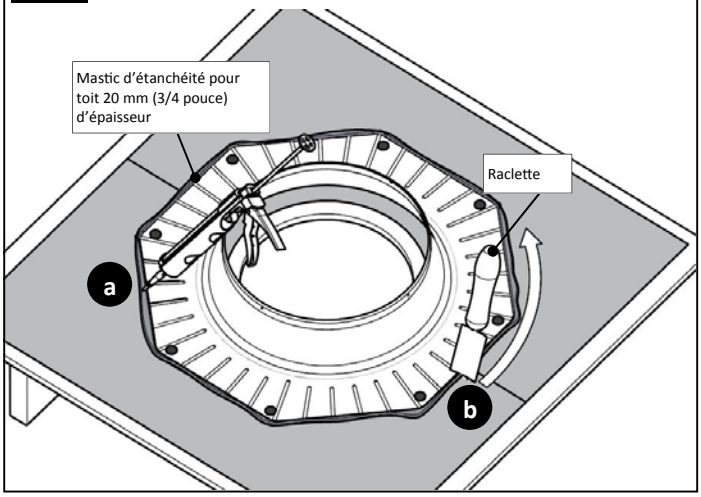

Annexe : instructions pour l'installation de l'extension de tourelle

Liste des pièces		Quantité
1	Extension de tourelle 50 mm (2 pouces) ou 100 mm (4 pouces)	(1)
2	Vis 6 mm (1/4 pouce)	(4)

Matériaux et outils supplémentaires		Quantité
1	Mastic d'étanchéité pour toit	(1)

1 Appliquez le mastic d'étanchéité au solin et à l'intérieur de l'extension de tourelle

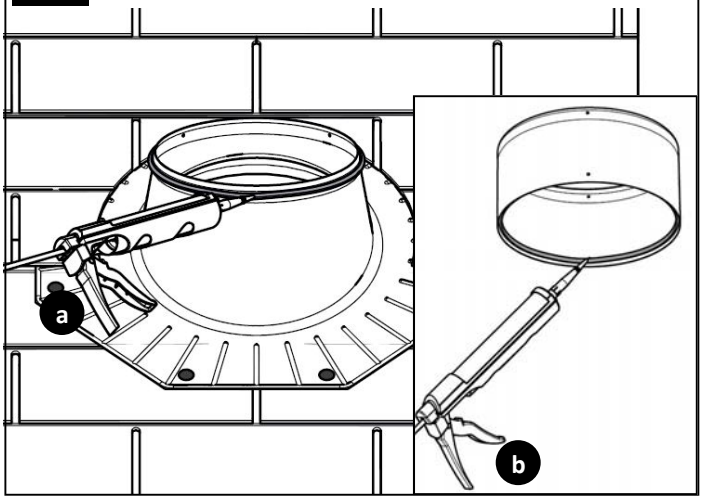

2 Alignez l'extension de tourelle sur les trous du solin et fixez

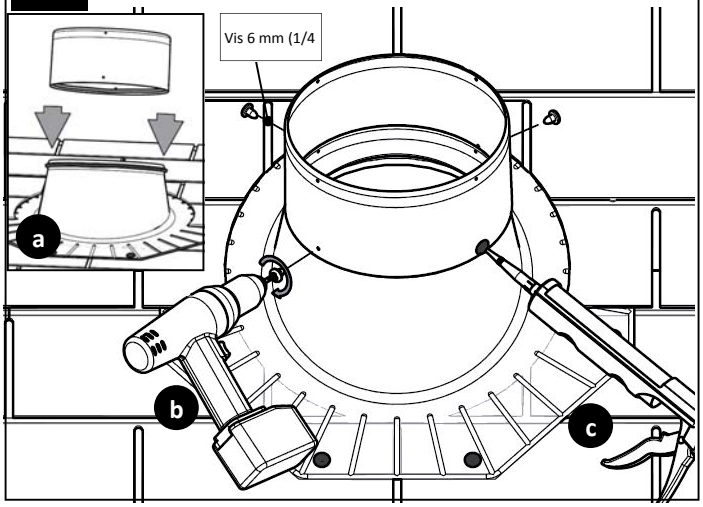

Pour des instructions d'installation plus actuelles, veuillez visiter www.solatube.com/instructions

© 2011 Solatube International, Inc.

N°. d'article 951780 v2,3

Annexe : instructions pour l'installation de l'anneau de protection du bord du dôme

Liste des pièces		Quantité
1	Anneau de protection du bord du dôme	(1)

Matériaux et outils supplémentaires		Quantité
1	Aucun	

1 Placez l'anneau de protection du bord du dôme au dessus du solin

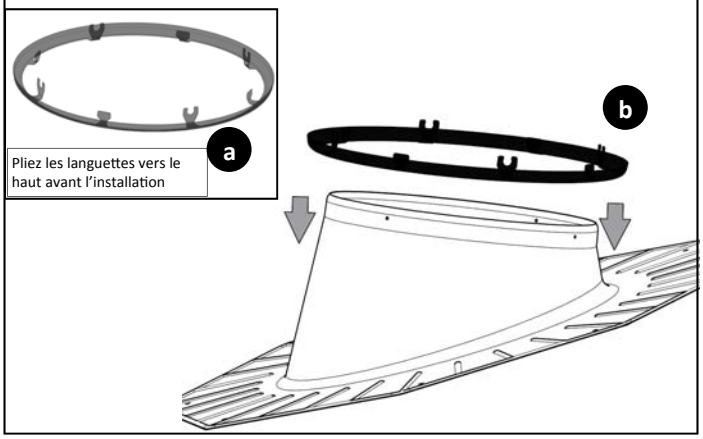

2 Fixez l'anneau de protection du bord du dôme
Le tube supérieur étant installé, alignez sur les écarteurs de la bague du dôme et mettez en place (en exerçant une pression).

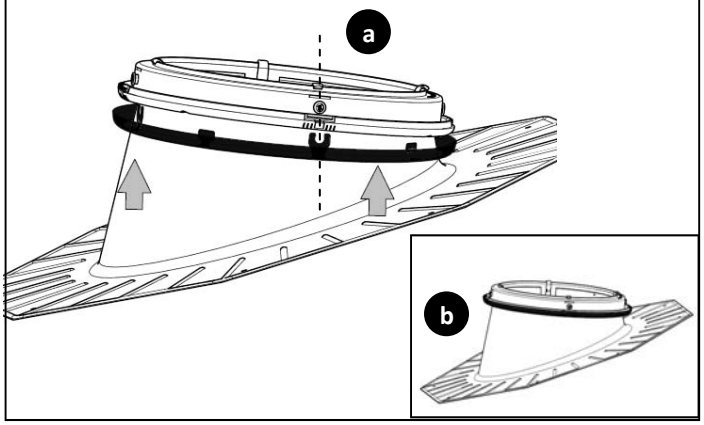

Annexe : instructions pour l'installation du tube de prolongation 0-90 degrés

Liste des pièces		Quantité
1	Tube de prolongation 0-90 degrés	(1)
2	Vis de tube - n°8 × 10 mm (3/8 pouce)	(4)
3	Ruban adhésif de 51 mm (2 pouces) x 2m (6 pieds)	(4)

Matériaux et outils supplémentaires		Quantité
1	Aucun	

1 **Installez le tube de prolongation 0-90 degrés**
N'installez qu'entre le tube supérieur et un tube de prolongation ou deux tubes de prolongation.

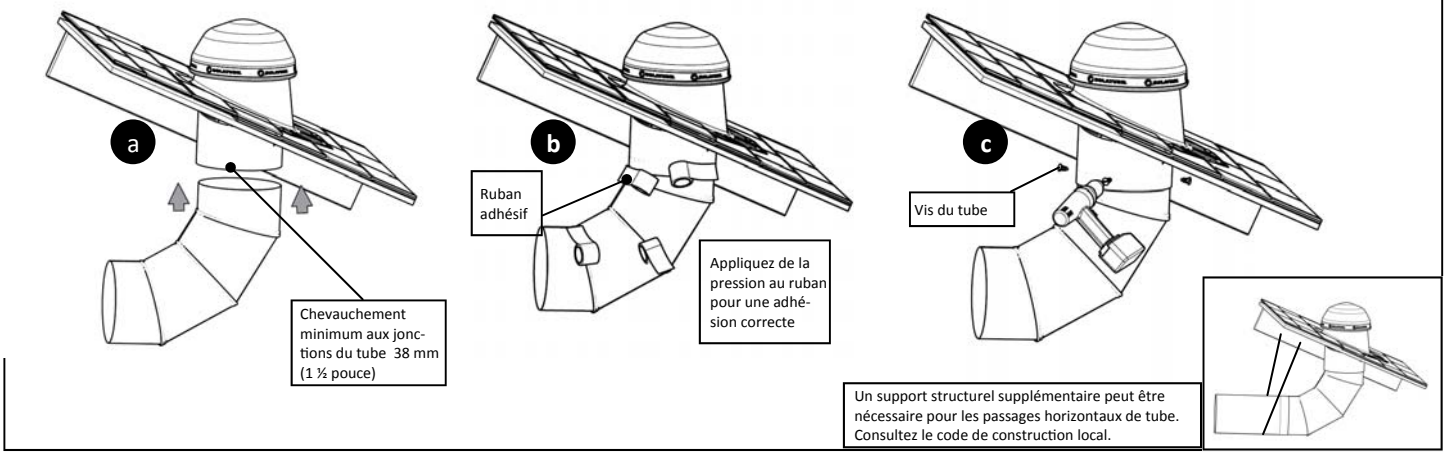

Pour des instructions d'installation plus actualisées , veuillez visiter www.solatube.com/instructions

© 2011 Solatube International, Inc.

Partie n° 951780 v2,3

Accessoires Solatube série Brighten Up®

Ajoutez de la fonctionnalité à votre système d'éclairage zénithal Solatube en ajoutant un de ces formidables accessoires.

Kit d'éclairage d'appoint

Quand le système d'éclairage zénithal Solatube est équipé d'un kit d'éclairage d'appoint, il offre la commodité d'une lumière à commutateur pour utilisation nocturne. Designs disponibles : dispositif fluorescent compact économique qui répond aux normes établies par le règlement 24 de la Californie ainsi que dispositif universel.

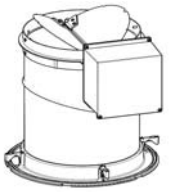

Gradateur d'éclairage

Étant donné que vous n'avez pas besoin de 100% de la lumière à tout moment, le gradateur d'éclairage novateur Solatube commande aisément la quantité de lumière diffusée dans une pièce à l'aide d'un simple interrupteur. Notre déflecteur papillon variable breveté règle l'intensité de la lumière.

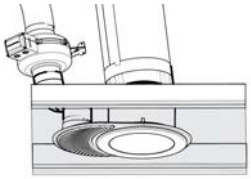

Kit de ventilation d'appoint

Le modèle Solatube 160DS est proposé avec un kit de ventilation d'appoint en option. Combinée avec cet accessoire novateur, le plafonnier 2 en 1 réduit le nombre d'orifices à percer au plafond pour un aspect plus esthétique.

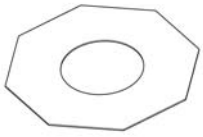

Matériau isolant du solin

Ce matériau isolant permet de réduire la condensation dans les climats froids quand le solin est exposé à un espace intérieur humide. L'isolant est posé à la base du solin et le tube supérieur glisse à travers l'ouverture, interposant ainsi une isolation entre l'espace intérieur et le solin métallique.

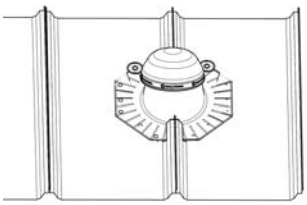

Kit d'installation pour toit métallique

Commandez ce kit pour installer un solin Solatube 160 DS ou 290 DS sur un toit métallique à soudure permanente.

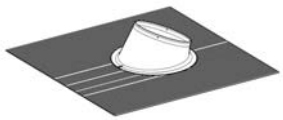

Solin de tuile universelle (pour applications sans base de solin)

Le solin de tuile universelle s'intègre aisément à la plupart des profils de tuiles. Le volant malléable du solin, disponible sur tourelle inclinée ou non, s'adapte facilement à la forme de la tuile.

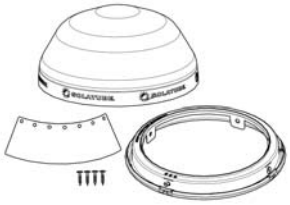

Kit d'amélioration du dôme

Améliorez un produit Solatube plus ancien pour bénéficier de la technologie brevetée Raybender™ 3000 de Solatube. Le kit d'amélioration du dôme s'installe sans enlever l'ancien solin ni l'ensemble des tubes.

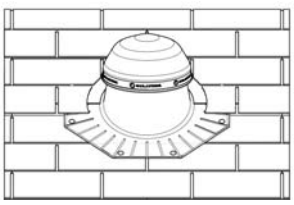

Recommandations pour la repose de la toiture

Les produits Solatube nécessitent une attention spéciale s'ils sont retirés en vue de la repose de la toiture. Veuillez consulter les recommandations pour la repose de la toiture Solatube pour assurer le retrait et la réinstallation corrects.

Tous les articles ne sont pas disponibles sur tous les marchés. Veuillez contacter votre représentant Solatube International pour savoir si les articles qui vous intéressent sont disponibles.

Pour des instructions d'installation plus actuelles, veuillez visiter www.solatube.com/instructions

© 2011 Solatube International, Inc.

N°. d'article 951780 v2,3